PEGASUS

Ηλεκτρικός Διάδρομος MT-1646

Εγχειρίδιο Οδηγιών Χρήσης

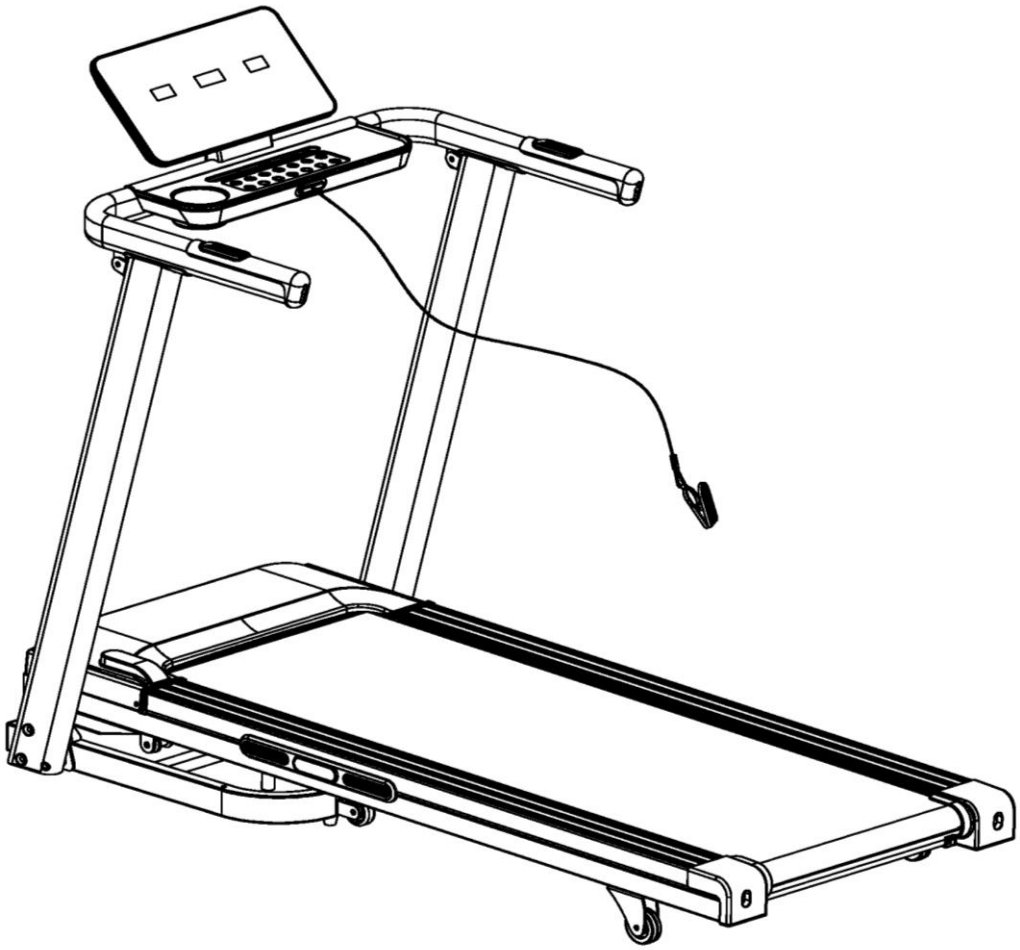

Ειδικές Συμβουλές:

1. Πριν την εγκατάσταση και λειτουργία του διαδρόμου, παρακαλείστε να διαβάζετε με προσοχή το παρόν εγχειρίδιο.
2.Παρακαλείστε να φυλάσσεται το εγχειρίδιο και για μελλοντική αναφορά.
3. Το προϊόν μπορεί να διαφέρει ελαφρώς από τις εικόνες λόγω αναβαθμίσεων των μοντέλων.

ΣΗΜΑΝΤΙΚΕΣ ΟΔΗΓΙΕΣ ΑΣΦΑΛΕΙΑΣ

<u>ΠΡΟΕΙΔΟΠΟΙΗΣΗ</u> – Διαβάστε όλες τις οδηγίες προτού χρησιμοποιήσετε το αυτό τον διάδρομο. Είναι σημαντικό ο διάδρομός σας να έχει την κατάλληλη συντήρηση προκειμένου να παραταθεί ο χρόνος ζωής του. Η αποτυχία ορθής συντήρησης του διαδρόμου ίσως οδηγήσει σε ακύρωση της εγγύησης.

<u>Κίνδυνος</u> – Για να μειώσετε τον κίνδυνο ηλεκτροπληξίας αποσυνδέστε το διάδρομο από την πρίζα προκειμένου να τον καθαρίσετε ή/και να τον επισκευάσετε.

ΜΗΝ ΧΡΗΣΙΜΠΟΠΟΙΕΙΤΕ ΚΑΜΙΑ ΠΡΟΕΚΤΑΣΗ ΚΑΛΩΔΙΟΥ: ΜΗΝ ΕΠΙΧΕΙΡΗΣΕΤΕ ΝΑ ΑΠΟΣΥΝΔΕΣΕΤΕ ΤΗΝ ΓΕΙΩΜΕΝΗ ΒΥΣΜΑ ΧΡΗΣΙΜΟΠΟΙΩΝΤΑΣ ΑΚΑΤΑΛΛΗΛΟΥΣ ΠΡΟΣΑΡΜΟΓΕΙΣ Ή ΟΠΟΙΟΔΗΠΟΤΕ ΠΡΟΣΑΡΜΟΣΜΕΝΟ ΚΑΛΩΔΙΟ.

Εγκαταστήστε τον διάδρομο σε μια επίπεδη επιφάνεια με πρόσβαση σε κατάλληλη παροχή ρεύματος με σωστή ηλεκτρική τάση και συχνότητα, σωστά γειωμένη.

1) Μην θέσετε σε λειτουργία τον διάδρομο πάνω σε χαλιά με παχύ πέλος, βελούδινα ή χαλιά τύπου shag. Σε διαφορετική περίπτωση μπορεί να προκληθεί βλάβη στο χαλί αλλά και στο διάδρομο.
2) Μην εμποδίζετε το πίσω μέρος του διαδρόμου. Αφήνετε τουλάχιστον ένα μέτρο απόσταση από το οπίσθιο μέρος του διαδρόμου και οποιοδήποτε σταθερό αντικείμενο.
3) Τοποθετείστε Τον διάδρομο σε μια στεγνή, επίπεδη επιφάνεια.
4) Πότε μην αφήνετε τα παιδιά πάνω ή κοντά στον διάδρομο.
5) Κατά την άσκηση, βεβαιωθείτε ότι το πλαστικό κλιπ είναι πιασμένο επάνω στα ρούχα σας. Πρόκειται για την δική σας ασφάλεια, σε περίπτωση που πέσετε ή μετακινηθείτε πολύ πίσω στον διάδρομο.
6) Κρατείστε τα χέρια σας μακριά από όλα τα κινούμενα μέρη.
7) Ποτέ μην χρησιμοποιείται τον διάδρομο εάν υπάρχει φθαρμένο καλώδιο ή πρίζα.
8) Κρατείστε το καλώδιο μακριά από θερμαινόμενες επιφάνειες.
9) Μην λειτουργείτε τον διάδρομο σε μέρη που χρησιμοποιούνται συσκευές αερολυμάτων ή όπου χορηγείται οξυγόνο. Σπινθήρες από τον κινητήρα μπορεί να προκαλέσουν πυρκαγιά σε ένα υψηλού κινδύνου εύφλεκτο περιβάλλον.
10) Ποτέ μην ρίχνετε ή εισάγετε κανένα αντικείμενο στα ανοίγματα.
11) Ο διάδρομος προορίζεται μόνο για οικιακή χρήση και δεν είναι κατάλληλος για πολύωρη προπόνηση.
12) Για να τον αποσυνδέσετε, γυρίστε όλους τους διακόπτες στην θέση “off”, αφαιρέστε το κλειδί ασφαλείας, και έπειτα αφαιρέστε το βύσμα από την πρίζα.
13) Οι αισθητήρες καρδιακών παλμών δεν είναι ιατρικό μηχάνημα. Ποικίλοι παράγοντες, συμπεριλαμβανομένων των κινήσεων του χρήστη, μπορεί να επηρεάσουν την ακρίβεια της μέτρησης των καρδιακών παλμών. Οι αισθητήρες προορίζονται μόνο ως βοηθητικά μέσα άσκησης για τον προσδιορισμό των τάσεων της καρδιακής συχνότητας γενικά.
14) Χρησιμοποιήστε τις χειρολαβές. Είναι για την ασφάλειά σας.

1) Να φοράτε κατάλληλα παπούτσια. Ψηλά τακούνια, καλά παπούτσια, σανδάλια ή η προπόνηση με γυμνά πόδια δεν είναι κατάλληλα όταν χρησιμοποιείτε το διάδρομο. Τα ποιοτικά αθλητικά παπούτσια συνιστώνται, ώστε να αποφεύγεται η κόπωση στα πόδια.
2) Επιτρεπόμενη θερμοκρασία: 5 έως 40 βαθμοί.

<u>Αφαιρέστε το κλειδί ασφαλείας μετά την χρήση για την αποτροπή μη εξουσιοδοτημένης λειτουργίας του διαδρόμου.</u>

ΣΗΜΑΝΤΙΚΕΣ ΗΛΕΚΤΡΟΛΟΓΙΚΕΣ ΠΛΗΡΟΦΟΡΙΕΣ

ΠΡΟΕΙΔΟΠΟΙΗΣΗ!

1) ΠΟΤΕ μη χρησιμοποιείτε ένα διακόπτη βραχυκυκλώματος κυκλωμάτων γείωσης (GFCI) στην πρίζα του διαδρόμου. Περάστε το καλώδιο παροχής ενέργειας μακριά από τα κινούμενα μέρη του διαδρόμου, συμπεριλαμβανομένου του μηχανισμού ανύψωσης και των τροχών μεταφοράς.
2) ΠΟΤΕ μην χρησιμοποιείτε αυτό τον διάδρομο σε γεννήτρια ή τροφοδοτικό UPS.
3) ΠΟΤΕ μην αφαιρείτε κανένα κάλυμμα χωρίς να έχετε πρώτα αποσυνδέσει την παροχή ενέργειας.
4) ΠΟΤΕ μην εκθέτετε αυτό τον διάδρομο στη βροχή ή στην υγρασία. Αυτός ο διάδρομος δεν έχει σχεδιαστεί για χρήση σε εξωτερικούς χώρους, κοντά σε πισίνες, ή σε οποιοδήποτε άλλο περιβάλλον με υψηλή υγρασία.

ΑΠΑΡΑΙΤΗΤΕΣ ΟΔΗΓΙΕΣ ΛΕΙΤΟΥΡΓΙΑΣ

1) Εισάγετε το φις κατευθείαν στην πρίζα.
2) Η συνεχόμενη λειτουργία του διαδρόμου πρέπει να είναι λιγότερη από δύο ώρες. Βεβαιωθείτε ότι έχετε διαβάσει όλο το εγχειρίδιο πριν την λειτουργία του διαδρόμου.
3) Πρέπει να γίνει κατανοητό ότι οι αλλαγές στην ταχύτητα και στην κλίση δεν εμφανίζονται αμέσως. Ρυθμίστε την επιθυμητή ταχύτητα στην κονσόλα και απελευθερώστε το κλειδί προσαρμογής. Η κονσόλα θα ακολουθήσει βαθμιαία την εντολή.
4) Να είστε προσεκτικοί ενώ συμμετέχετε σε άλλες δραστηριότητες και περπατάτε στον διάδρομο σας, όπως όταν βλέπετε τηλεόραση, διαβάζετε κ.α. Αυτές οι δραστηριότητες μπορούν να σας αποσπάσουν την προσοχή και να χάσετε την ισορροπία σας ή να παρεκκλίνετε από το βηματισμό σας στο Κέντρο του ιμάντα. Αυτό μπορεί να προκαλέσει σοβαρό τραυματισμό.
5) Προκειμένου να αποφύγετε αστάθεια στην ισορροπία και να υποστείτε κάποιον σοβαρό τραυματισμό, ΠΟΤΕ μην ανεβαίνετε ή κατεβαίνετε από τον διάδρομο ενώ ο ιμάντας κινείται. Αυτό το μηχάνημα ξεκινά με πολύ χαμηλή ταχύτητα. Απλώς σταθείτε στον ιμάντα όταν εκείνος επιταχύνει αργά, αφότου όμως γνωρίζετε να τον χρησιμοποιείται.
6) Πάντοτε να κρατάτε τις χειρολαβές ενώ προβαίνετε σε κάποια αλλαγή.
7) Παρέχεται ένα κλειδί ασφαλείας με τον διάδρομο. Αφαιρέστε το κλειδί ασφαλείας και ο ιμάντας θα σταματήσει άμεσα να κινείται, ο διάδρομος θα κλείσει αυτόματα. Εισάγετε το κλειδί ασφαλείας και προβείτε ξανά στις ρυθμίσεις.
8) Μην Χρησιμοποιείται υπερβολική πίεση στα πλήκτρα ελέγχου του διαδρόμου. Είναι ρυθμισμένα να λειτουργούν με μικρή πίεση των δακτύλων.
9) Αυτός ο εξοπλισμός δεν προορίζεται για χρήση από άτομα (συμπεριλαμβανομένων και των παιδιών) με μειωμένη φυσική, αισθητηριακή ή πνευματική ικανότητα, ή έλλειψη εμπειρίας και γνώσης, εκτός κι αν λειτουργούν υπό την επίβλεψη κάποιου ή έχουν δοθεί οι οδηγίες από κάποιο άτομο υπεύθυνο για την ασφάλειά τους. Τα παιδιά πρέπει να επιτηρούνται για να βεβαιωθείτε ότι δεν παίζουν με τον εξοπλισμό.
10) Παρακαλείστε να συμβουλευτείτε το γιατρό σας προτού ξεκινήσετε το τρέξιμο, εάν πάσχετε από κάποια από τις κάτωθι ασθένειες:
    a. Καρδιοπάθεια, Υπέρταση, σακχαρώδη διαβήτη, αναπνευστικά προβλήματα, κάπνισμα, και άλλες χρόνιες ασθένειες, επιπλοκές.
    b. Εάν είστε πάνω από 35 χρονών και πιο βαρύς από το φυσιολογικό βάρος.
    c. Γυναίκες σε ενδιαφέρουσα ή κατά την περίοδο θηλασμού.

.

11) Παρακαλείστε να σταματήσετε την άσκηση άμεσα και συμβουλευτείτε το γιατρό σας εάν νιώσετε ζαλάδα, δυσφορία, θωρακικό άλγος ή άλλα συμπτώματα.
12) Παρακαλείστε να πίνετε άφθονο νερό αφότου ολοκληρώσετε την άσκηση για περισσότερο από 20(είκοσι) λεπτά.

ΠΡΟΕΙΔΟΠΟΙΗΣΗ: Προτείνουμε να συμβουλευτείτε τον γιατρό σας ή άλλον επαγγελματία υγείας προτού ξεκινήσετε την προπόνηση, ειδικά εάν είστε άνω των 35 ετών ή έχετε

αντιμετωπίσει προβλήματα υγείας στο παρελθόν. Δεν φέρουμε καμία ευθύνη για οποιαδήποτε προβλήματα ή τραυματισμούς συμβούν εάν δεν ακολουθήσετε τις οδηγίες και τις διευκρινήσεις μας. Ο Διάδρομος θα πρέπει να συναρμολογηθεί προσεκτικά, να τοποθετηθούν τα καλύμματα του κινητήρα και έπειτα να συνδεθεί με την παροχή ρεύματος.

ΟΔΗΓΙΕΣ ΣΥΝΑΡΜΟΛΟΓΗΣΗΣ

Όταν ανοίξετε το χαρτοκιβώτιο, θα βρείτε τα παρακάτω μέρη:

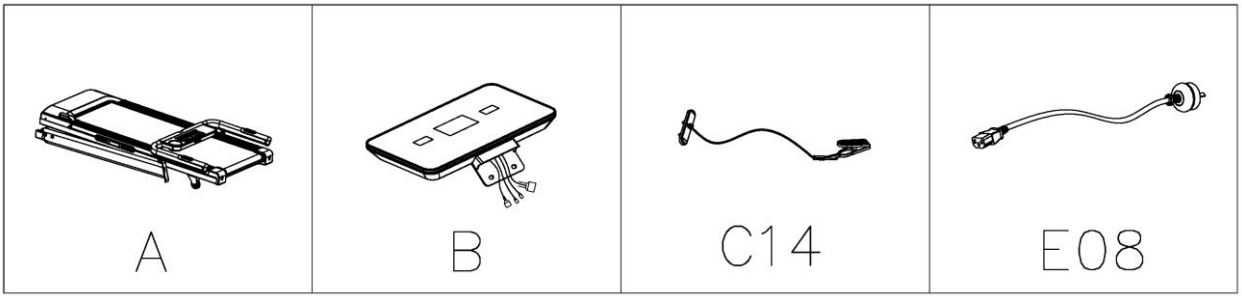

NO.	DES.	Διευκρίνιση	Nos.	NO.	DES.	Διευκρίνηση	Nos.
A	Διάδρομος		1	C14	Κλειδί Ασφαλείας		1
B	Κονσόλα		1	E08	Καλώδιο Παροχής Ενέργειας		1

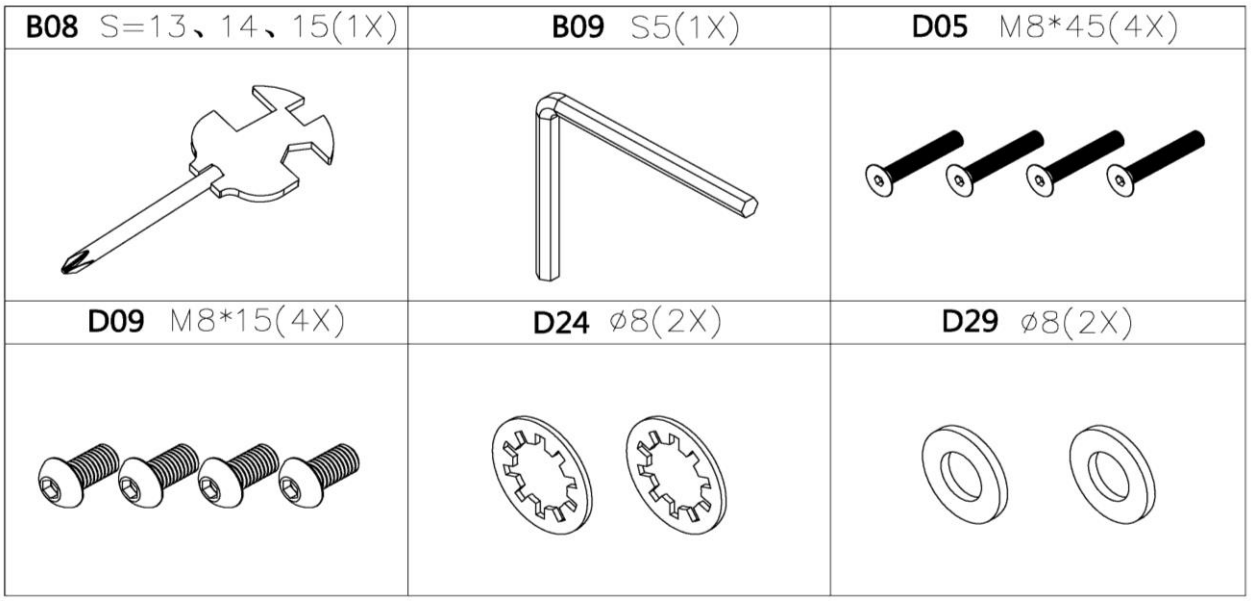

B－1

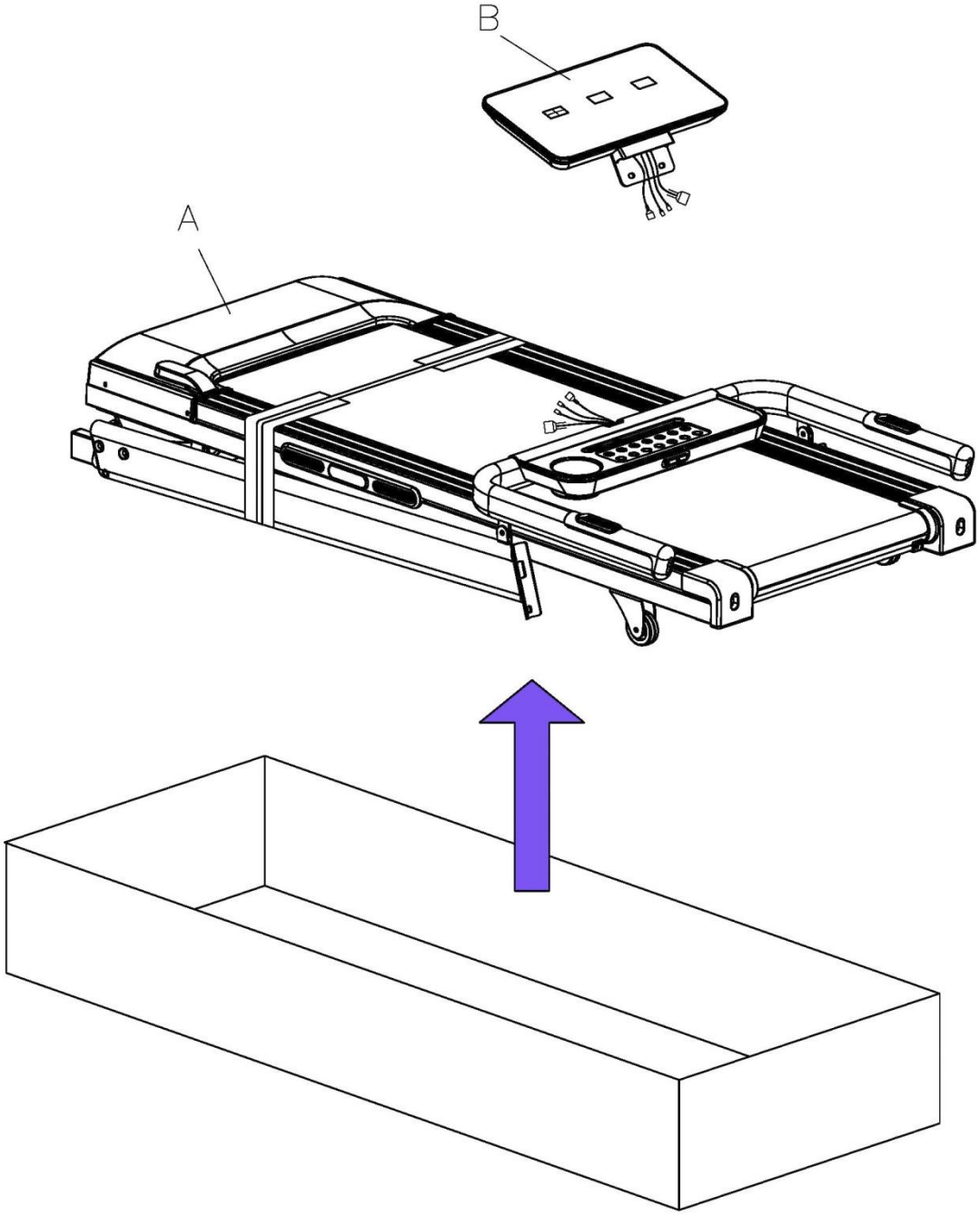

B－2

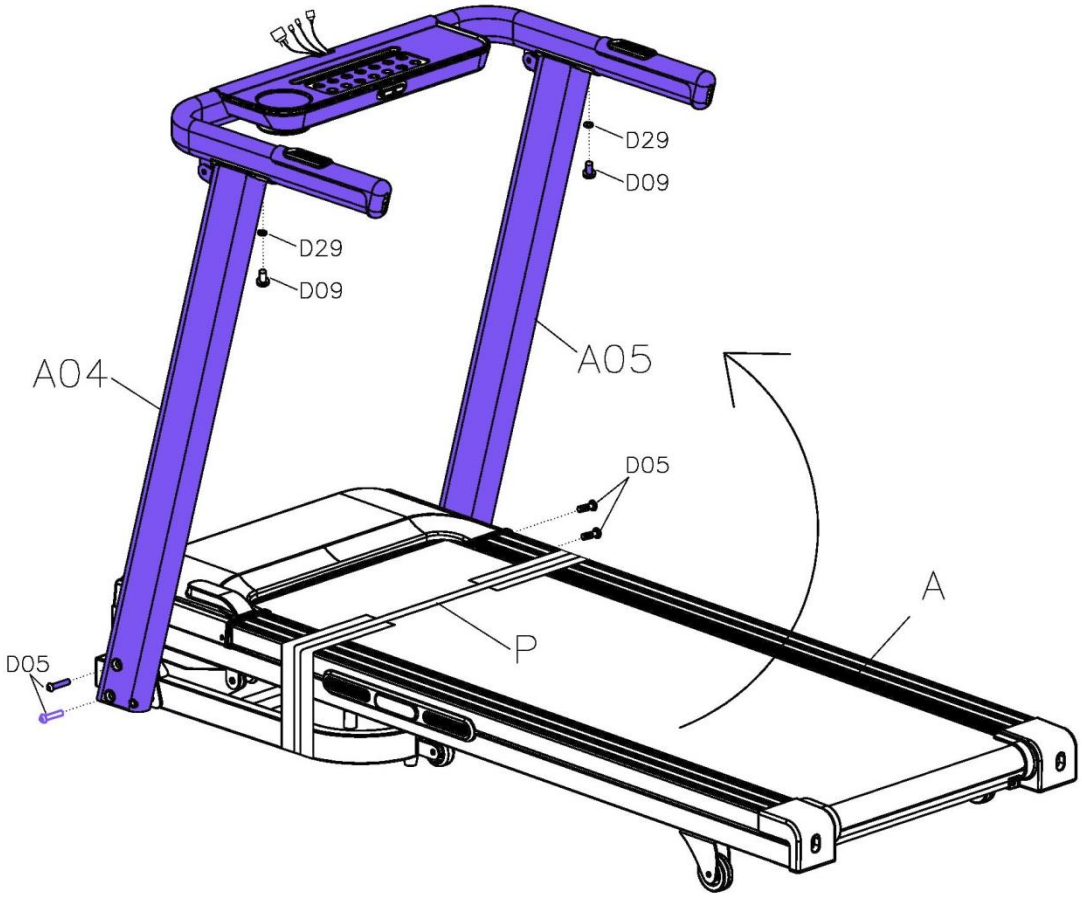

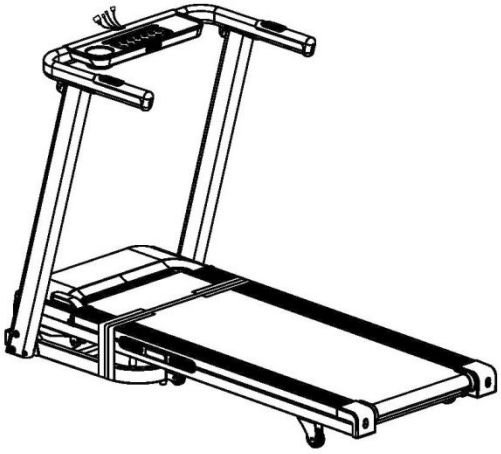

B09 5#(1x)	**D05** M8*45(4x)
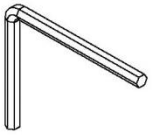	
D09 M8*15(2x)	**D29** ø8(2x)

B－3

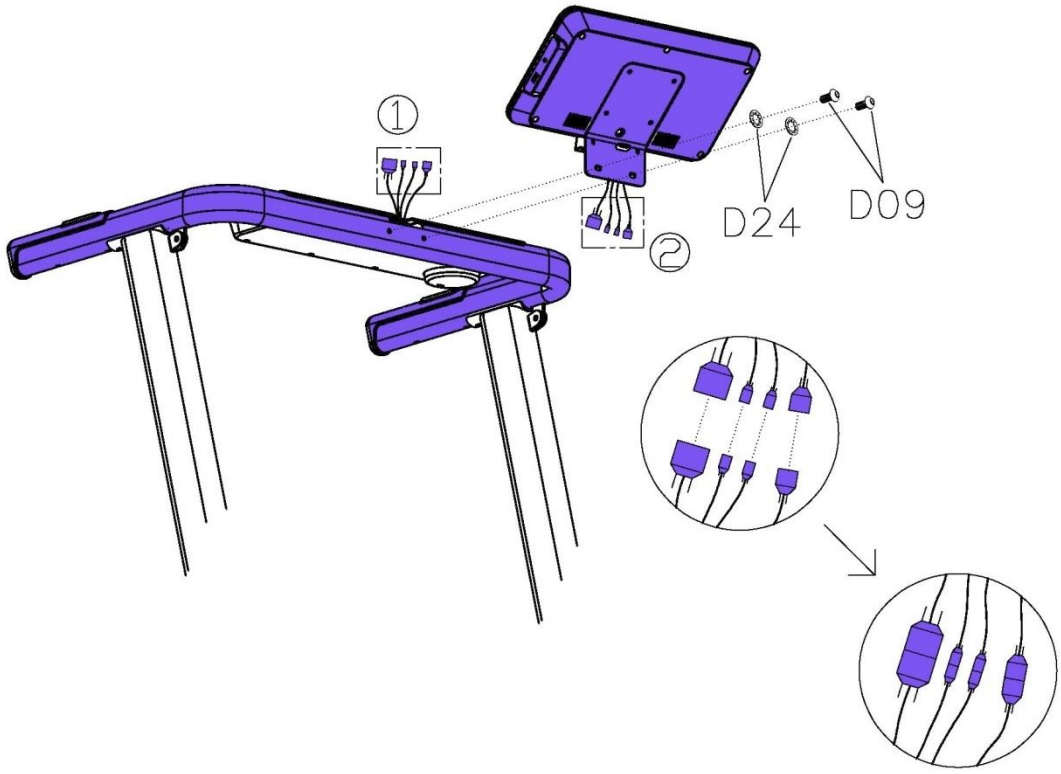

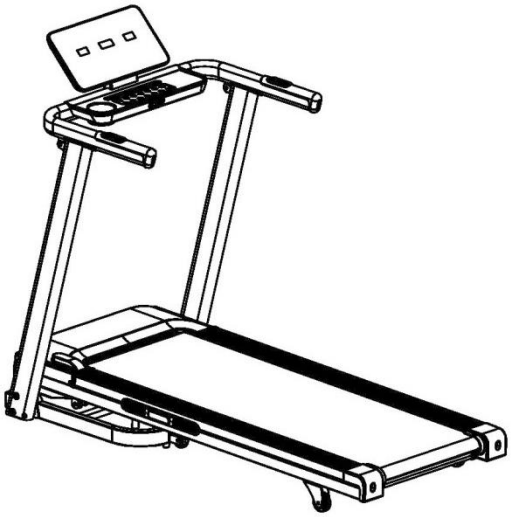

B09 5#(1x)	**D09** M8*15(2x)
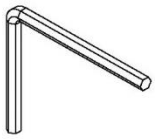	
D24 ø8(2x)	
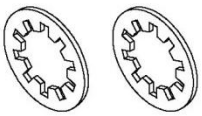	

B－4

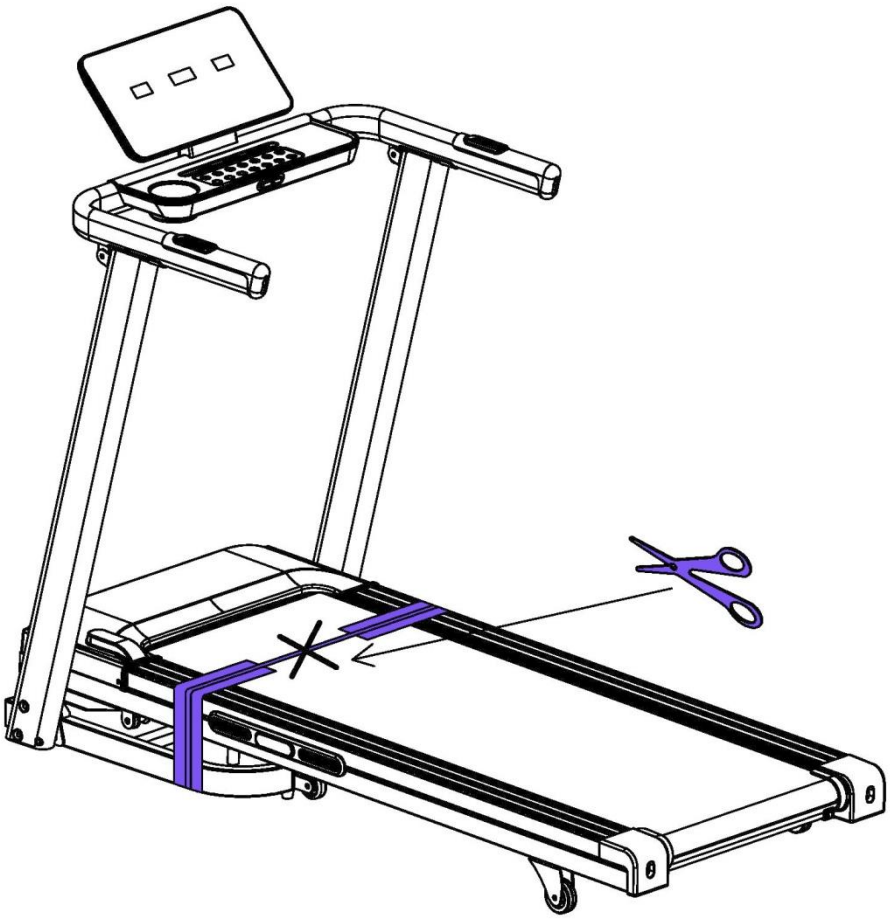

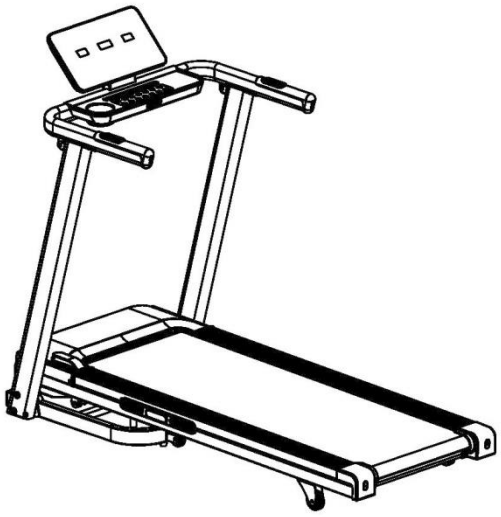

B－5

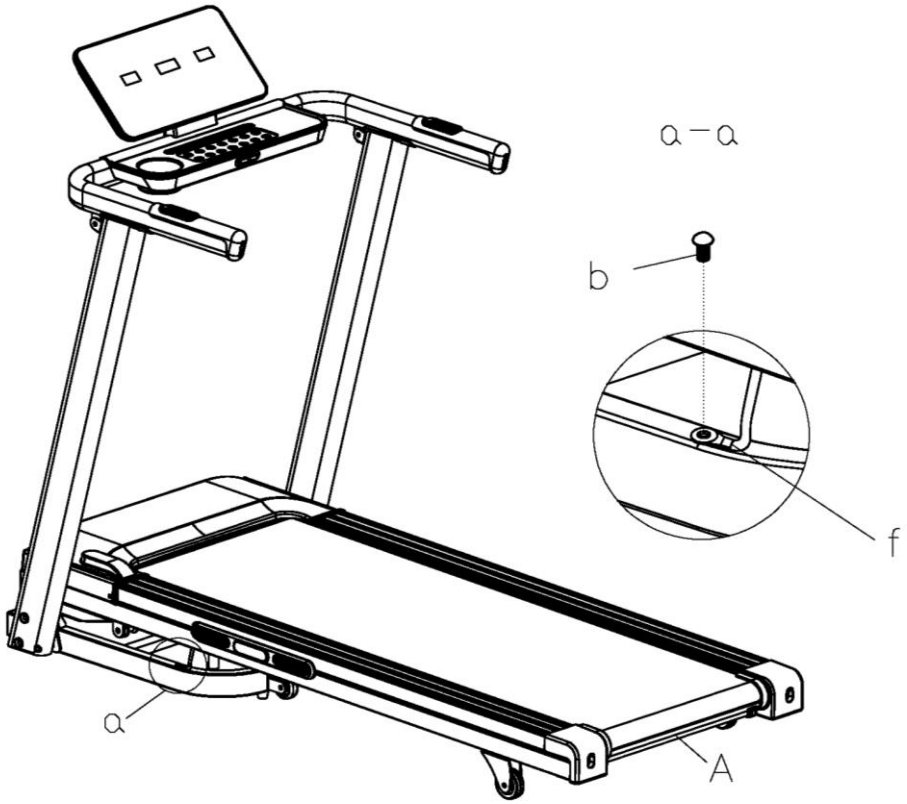

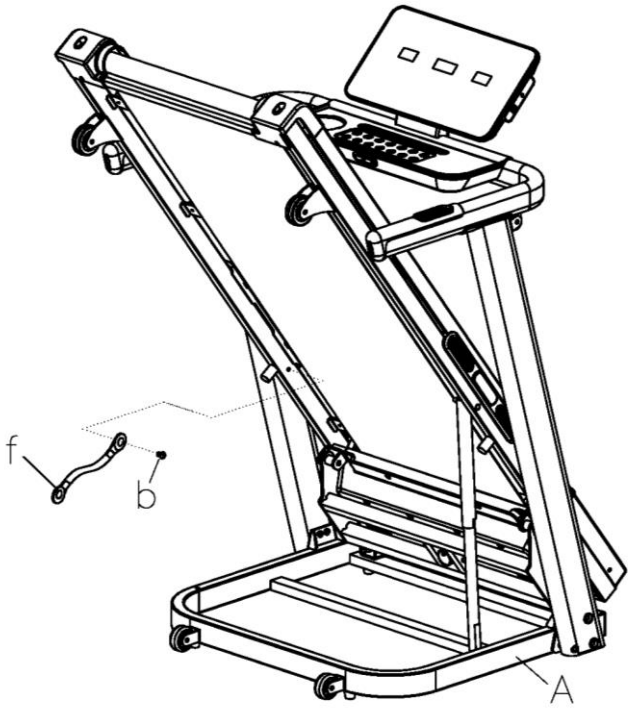

B－6

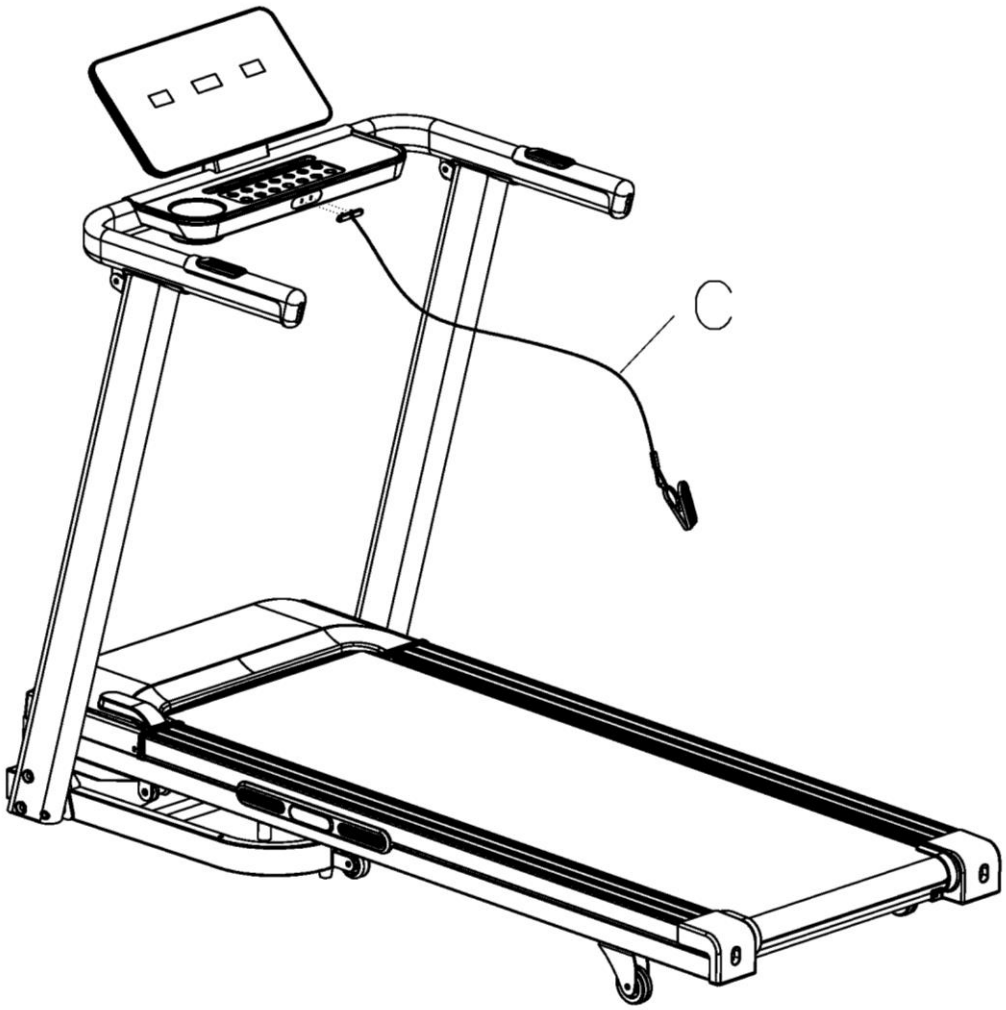

C—1

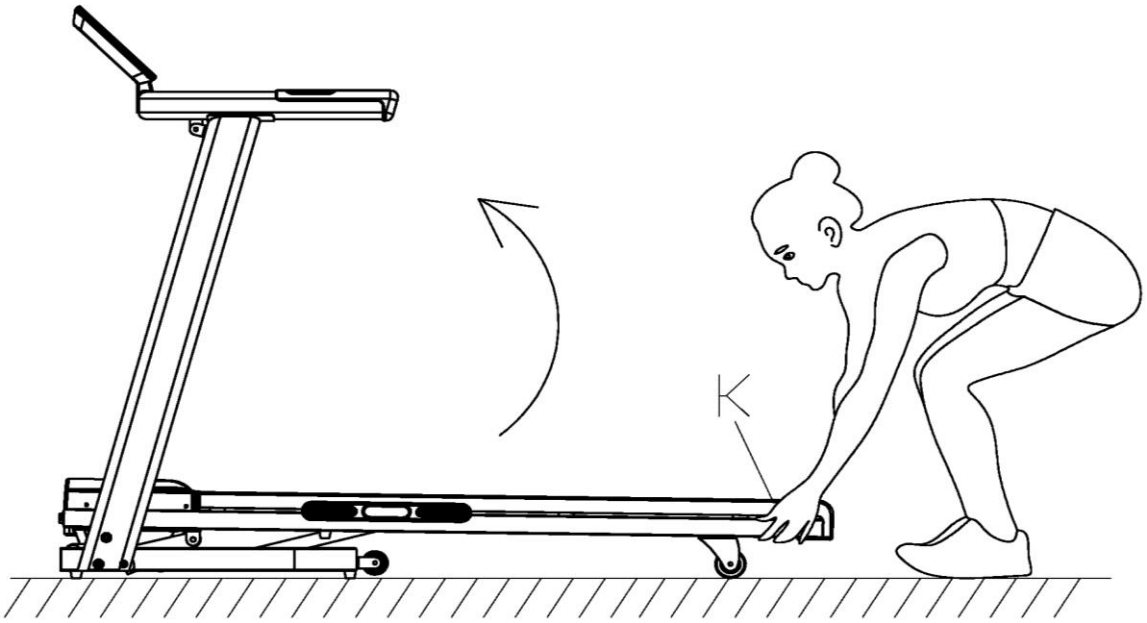

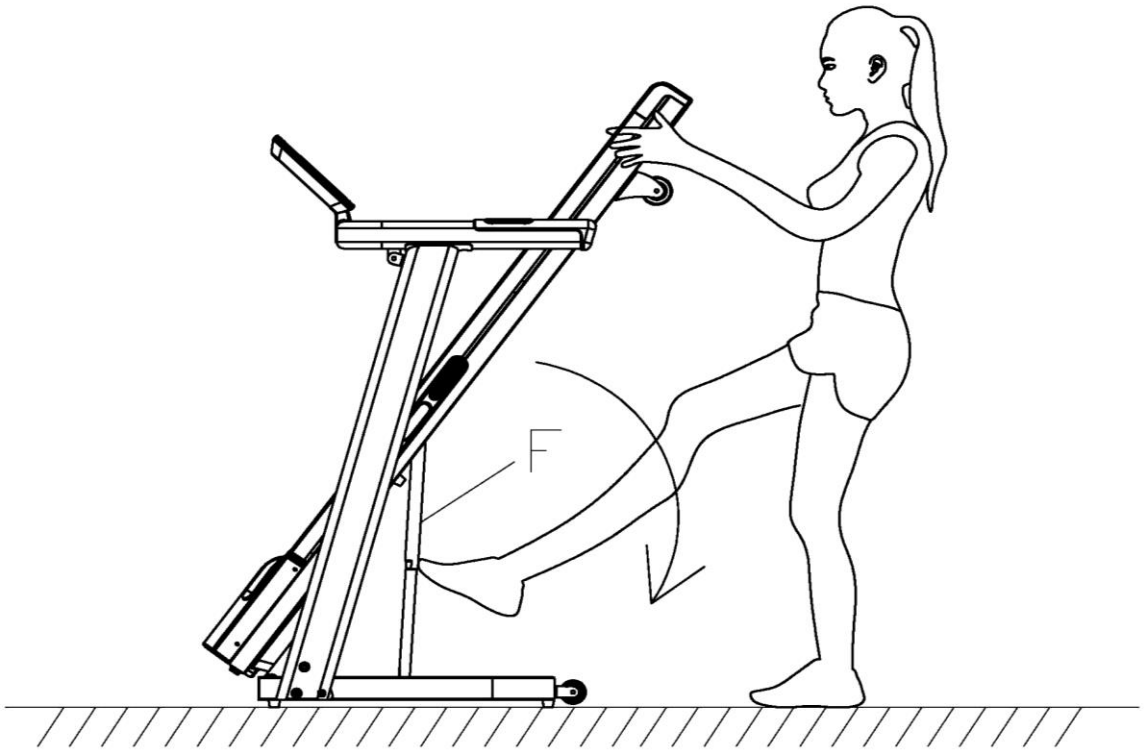

C－2

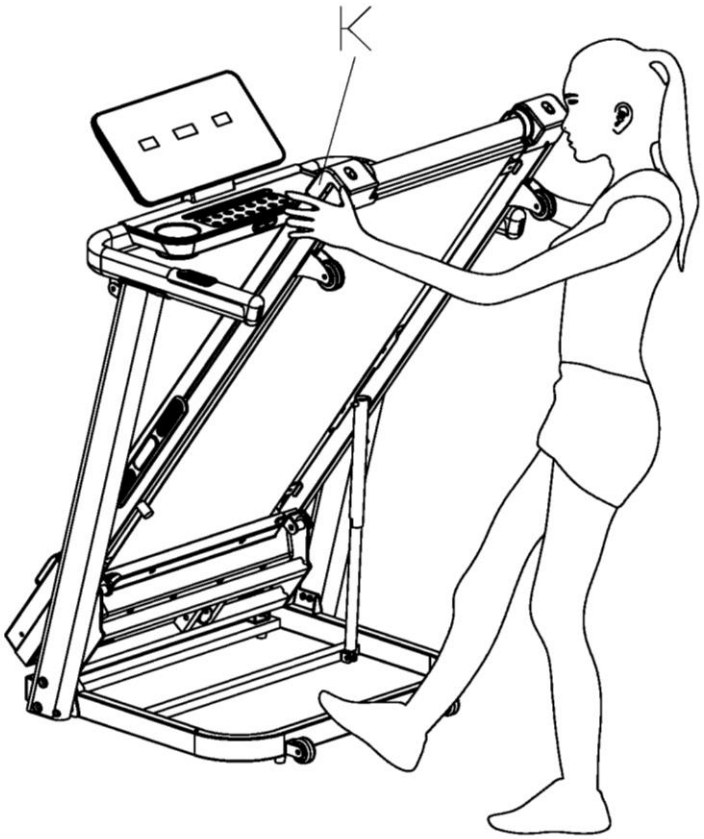

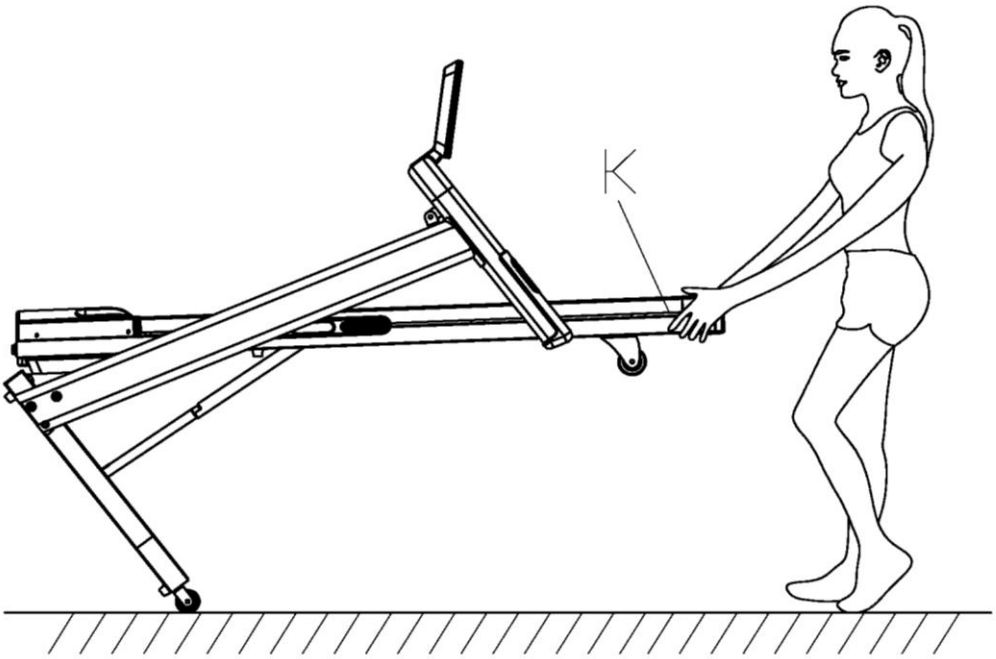

ΣΗΜΑΝΤΙΚΕΣ ΗΛΕΚΤΡΙΚΕΣ ΠΛΗΡΟΦΟΡΙΕΣ

ΠΡΟΕΙΔΟΠΟΙΗΣΗ: Αυτός ο διάδρομος απαιτεί μια σωστή παροχή ρεύματος προκειμένου να λειτουργήσει σωστά. Για την δική σας ασφάλεια, όσο και για την ασφάλεια των άλλων χρηστών, παρακαλείστε να ελέγξετε ότι η πηγή ενέργειας είναι εντάξει προτού συνδέσετε τον εξοπλισμό. Κάθε λανθασμένη πηγή ενέργειας μπορεί να προκαλέσει σημαντική ζημιά τόσο στον εξοπλισμό όσο και στο χρήστη.

ΜΕΘΟΔΟΙ ΓΕΙΩΣΗΣ:

Αυτό το προϊόν πρέπει να γειωθεί. Αν προκύψει κάποια δυσλειτουργία ή βλάβη, η γείωση προσφέρει μία δίοδο με μικρότερη αντίσταση για το ηλεκτρικό ρεύμα ώστε να μειωθεί ο κίνδυνος ηλεκτροπληξίας. Ο διάδρομος είναι εξοπλισμένος με ένα καλώδιο γείωσης του εξοπλισμού στο φις. Το φις πρέπει να συνδεθεί σε κατάλληλη πρίζα που είναι σωστά γειωμένη σύμφωνα με όλους τους τοπικούς κώδικες και διατάγματα.

Βεβαιωθείτε ότι το προϊόν είναι συνδεδεμένο σε μία πρίζα που έχει την ίδια διάταξη όπως το φις. Δεν πρέπει να προσαρμόζεται μετασχηματιστή σ' αυτό το προϊόν.

ΚΙΝΔΥΝΟΣ:

Ακατάλληλη σύνδεση του αγωγού γείωσης του διαδρόμου μπορεί να οδηγήσει σε κίνδυνο ηλεκτροπληξίας. Ελέγξτε με έναν εξειδικευμένο ηλεκτρολόγο αν έχετε αμφιβολίες προς το αν ο διάδρομος είναι σωστά γειωμένος. Μην τροποποιείτε το φις που παρέχεται με τον διάδρομο αν δεν ταιριάζει στην πρίζα. Εγκαταστήστε μία κατάλληλη πρίζα με έναν εξειδικευμένο ηλεκτρολόγο.

ΠΡΟΕΙΔΟΠΟΙΗΣΗ!

1) ΠΟΤΕ μη χρησιμοποιείτε ένα διακόπτη βραχυκυκλώματος κυκλωμάτων γείωσης (GFCI) στην πρίζα του διαδρόμου. Περάστε το καλώδιο τροφοδοσίας μακριά από οποιοδήποτε κινητό μέρος του διαδρόμου καθώς και τον μηχανισμό ανύψωσης και τις ρόδες μεταφοράς.
2) ΠΟΤΕ μη χρησιμοποιείτε τον διάδρομο σε γεννήτρια ή UPS τροφοδοτικό.
3) ΠΟΤΕ μην αφαιρέσετε οποιοδήποτε κάλυμμα χωρίς πρώτα να αποσυνδέσετε το ρεύμα.
4) ΠΟΤΕ μην εκθέτετε τον διάδρομο σε βροχή ή υγρασία. Ο διάδρομος αυτός δεν έχει σχεδιαστεί για χρήση σε εξωτερικούς χώρους, κοντά σε πισίνα ή σε οποιοδήποτε άλλο περιβάλλον υψηλής υγρασίας.

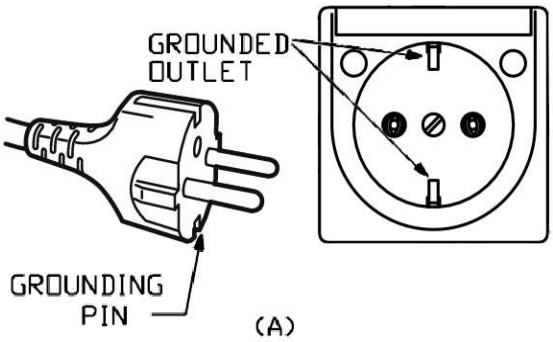

ΟΔΗΓΙΕΣ ΛΕΙΤΟΥΡΓΙΑΣ ΚΟΝΣΟΛΑΣ

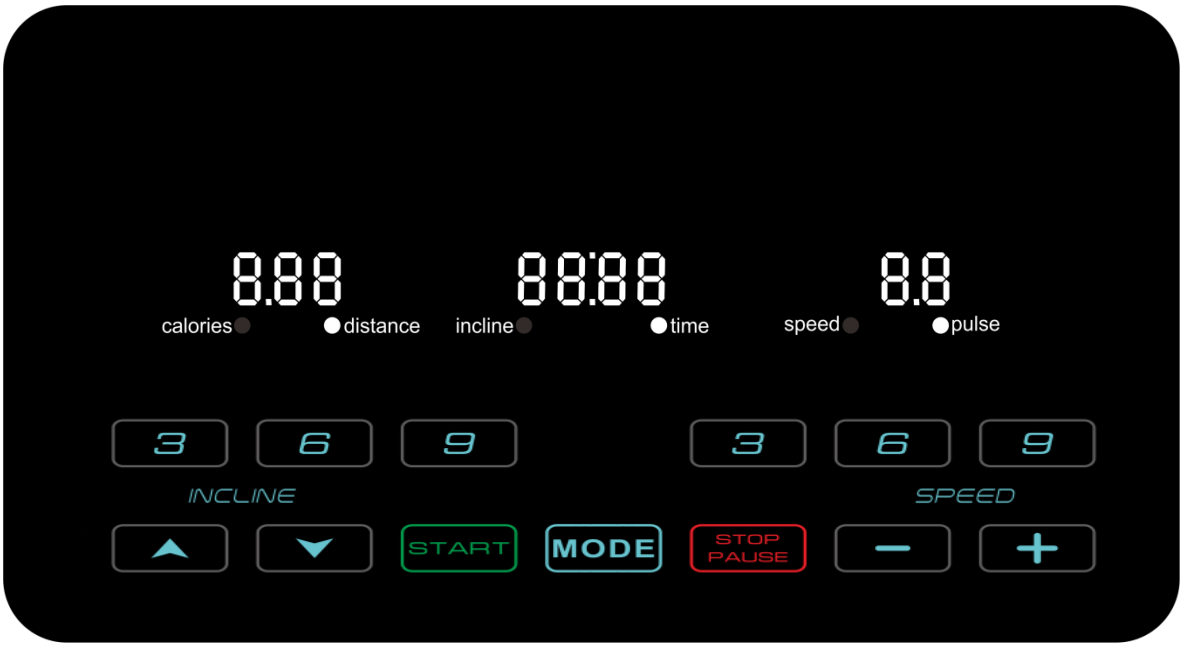

BUTTON FUNCTIONS:

1. INSTANT INCLINE: 3, 6, 9 για να αλλάξετε την κλίση γρήγορα.
2. INSTANT SPEED: Πιέστε 3, 6, 9 για να αλλάξετε την ταχύτητα
3. INCLINE +: Πιέστε αυτό το πλήκτρο για να αυξήσετε την κλίση.
4. INCLINE -: Πιέστε αυτό το πλήκτρο για να μειώσετε την κλίση.
5. START: Πιέστε το πλήκτρο για να ξεκινήσετε τον διάδρομο.
6. MODE: Πιέστε το πλήκτρο για να επιλέξετε ανάμεσα σε time(χρόνο), distance(απόσταση), calories(θερμίδες) workout targets(στόχοι προπόνησης), 15 programs(προγράμματα), 3 user programs(πρόγραμμα χρήστη) and body fat(σωματικό λίπος).
7. STOP//PAUSE: Πιέστε αυτό το πλήκτρο για προσωρινή παύση ή για να σταματήσει ο διάδρομος.
8. SPEED -: Πιέστε αυτό το πλήκτρο για να μειώσετε ταχύτητα.
9. SPEED +: Πιέστε αυτό το πλήκτρο για να αυξήσετε την ταχύτητα.

ΘΥΡΕΣ ΠΟΛΥΜΕΣΩΝ (προαιρετικό) :

1. MP3 INPUT: Εισάγετε το καλώδιο του MP3 για να παίξει μουσική της αρεσκείας σας. USB INPUT: Φορτίστε τη συσκευή σας.

Λειτουργίες Κονσόλας:

1.CALORIES: Απεικονίζονται οι θερμίδες που έχετε κάψει.
2.DISTANCE: Απεικονίζεται η απόσταση που έχετε διανύσει.
3.INCLINE: Απεικονίζεται η παρούσα κλίση του διαδρόμου. Πιέστε το πλήκτρο INCLINE+/- για να προσαρμόσετε την κλίση του μηχανήματος.
4.TIME: Απεικονίζεται ο χρόνος που έχετε ήδη τρέξει.

5.SPEED: Απεικονίζεται η ταχύτητα. Πιέστε το πλήκτρο SPEED+/- για να προσαρμόσετε την ταχύτητα του διαδρόμου.

6. PULSE: Απεικονίζεται ο καρδιακός παλμός του χρήστη, αυτή η τιμή είναι μόνο ενδεικτική, δεν πρέπει να λαμβάνεται ως ιατρικό δεδομένο. Κρατείστε τις χειρολαβές του καρδιακού παλμού και με τα δύο χέρια, μετά από πέντε δευτερόλεπτα θα εμφανιστεί ο καρδιακός παλμός του χρήστη.

7.MODE:Πιέστε το πλήκτρο για να ορίσετε TIME(χρόνο), DISTANCE(απόσταση), CALORIES(θερμίδες) ,15 programs(προγράμματα) , 3 users programs(πρόγραμμα χρηστών) and body fat(σωματικό βάρος).

7.1Ορίστε TIME, DISTANCE, CALORIES: Πιέστε το πλήκτρο Mode,θα εμφανιστούν οι ενδείξεις TIME, DISTANCE, CALORIES, επιλέξτε ανάμεσα TIME, DISTANCE, CALORIES.
-Πιέστε SPEED+/- ή INCLINE+/- για να ορίσετε το στόχο της προπόνησης.
-Πιέστε το πλήκτρο START, και ο ιμάντας του διαδρόμου θα ξεκινήσει να κινείται έπειτα από 3 δευτερόλεπτα.
-Πιέστε SPEED+/- για να ρυθμίσετε την ταχύτητα.
-Πιέστε INCLINE+/- για να ρυθμίσετε την κλίση.

7.2 Καθορίστε προγράμματα build-in programs: Από την κατάσταση αναμονής, πιέστε το πλήκτρο Mode, στην κονσόλα θα εμφανιστούν15 προγράμματα, επιλέξτε μεταξύ 15 προγραμμάτων.
-Πιέστε SPEED+/- ή INCLINE+/- για να ορίσετε το στόχο της προπόνησης.
Κάθε πρόγραμμα μπορεί να διαιρεθεί σε 10 τμήματα, το μηχάνημα θα ηχήσει 1 φορά κάθε φορά που θα ξεκινάει κάποιο νέο τμήμα.
-Πιέστε SPEED+/- ή INCLINE+/- για να αλλάξετε την ταχύτητα και την κλίση κατά την διάρκεια της προπόνησης.
-Machine will beep 6 times and stop when the program is finished.

7.3 Ορίστε 3 προγράμματα χρήστη: Από την κατάσταση αναμονής, πιέστε το πλήκτρο Mode, στην κονσόλα θα εμφανιστούν 3 προγράμματα χρηστών.
-Πιέστε SPEED+/- ή INCLINE+/- για να ορίσετε χρόνο προπόνησης.
-Κάθε πρόγραμμα μπορεί να διαιρεθεί σε 10 μέρη, το μηχάνημα θα ηχήσει 1 φορά κάθε φορά που θα ξεκινάει κάποιο τμήμα.
-Πιέστε SPEED+/- ή INCLINE+/- για να αλλάξετε την ταχύτητα και την κλίση κατά τη διάρκεια της προπόνησης.
- Το Μηχάνημα θα ηχήσει 6 φορές και θα σταματήσει όταν το πρόγραμμα τελειώσει.

7.4 Έλεγχος σωματικού βάρους: Από την κατάσταση αναμονής, πατήστε το πλήκτρο Mode μέχρι να φτάσετε στην επιλογή FAT.
-Πιέστε το πλήκτρο Mode για να εισάγετε πληροφορίες.
Με το πλήκτρο SPEED+/- από F-1 to F-4 ορίστε τις πληροφορίες : (F-1 GENDER, F-2 AGE, F-3 HEIGHT, F-4 WEIGHT)
-Πιέστε το πλήκτρο Mode για να εισάγετε F-5(F—5 BODY FAT TEST= έλεγχος σωματικού βάρους), κρατείστε τα χέρια στους αισθητήρες καρδιακού παλμού, στην κονσόλα θα εμφανιστεί το σωματικό βάρος έπειτα από τρία δευτερόλεπτα.

- Το σωματικό βάρος χρησιμοποιείται για να σας καθοδηγήσει και δεν είναι ιατρικό δεδομένο:

F-1	Φύλο (Sex)	01 άντρας(male)	02 γυναίκα (female)
F-2	Ηλικία (Age)	10------99	
F-3	Ύψος (Height)	100----200	
F-4	Βάρος (Weight)	20-----150	
F-5	FAT	⩽19	Πάρα πολύ λεπτό
	FAT	=(20---25)	Κανονικός
	FAT	=(26---29)	Υπέρβαρος
	FAT	⩾30	Παχύσαρκος

ΛΕΙΤΟΥΡΓΙΑ ΥΠΕΝΘΥΜΙΣΗΣ ΛΙΠΑΝΣΗΣ

Αυτός ο διάδρομος έχει υπενθύμιση λίπανσης του διαδρόμου. Έπειτα από μέγιστη προπόνηση 300km (188μίλια), ο διάδρομός σας χρειάζεται συντήρηση με ειδικό λάδι. Αυτό το σύστημα θα σας υπενθυμίσει με ήχο κάθε 10 δευτερόλεπτα, και στο παράθυρο θα εμφανιστεί η ένδειξη “OIL”. Αυτό σημαίνει ότι ο διάδρομος χρειάζεται να λιπανθεί με ειδικό λάδι. Παρακαλώ διαβάστε το εγχειρίδιο χρήστη πρώτα, και προσθέστε το λάδι, αφού έχετε σηκώσει τον τάπητα, στη μέση. Αφότου τελειώσετε με την λίπανση, παρακαλείστε να κρατήσετε το πλήκτρο “STOP” για τρία δευτερόλεπτα και ο προειδοποιητικός ήχος του συστήματος θα πάψει.

ΛΕΙΤΟΥΡΓΙΑ ΑΣΦΑΛΟΥΣ ΚΛΕΙΔΩΜΑΤΟΣ:

Τραβήξτε το κλειδί ασφαλείας. Τότε ο διάδρομος θα σταματήσει αμέσως. Όλες οι οθόνες θα εμφανίσουν “———”, ένα ηχητικό σήμα θα ηχήσει 3 φορές “B—B—”. Τότε ο διάδρομος πρέπει να σταματήσει. Συνδέστε το κλειδί ασφαλείας στην κονσόλα και ο διάδρομος θα έρθει στην αρχική κατάσταση

ΛΕΙΤΟΥΡΓΙΑ ΕΞΟΙΚΟΝΟΜΙΣΗΣ ΕΝΕΡΓΕΙΑΣ:

Η κονσόλα είναι εξοπλισμένη με σύστημα εξοικονόμησης ενέργειας. Σε κατάσταση αναμονής λειτουργίας, αν δεν υπάρχει καμία λειτουργία, η εξοικονόμηση ενέργειας θα τεθεί σε λειτουργία μετά από 10 λεπτά και η οθόνη θα σβήσει. Μπορείτε να πιέσετε οιοδήποτε πλήκτρο για να επαναφέρετε την οθόνη.

POWER ON(Ανοικτό) (I) AND POWER OFF(Κλειστό) (O)

Κλείστε την παροχή ενέργειας (Switch off): Μπορείτε να κλείσετε την παροχή ενέργειας για να σταματήσετε το διάδρομο, ο οποίος σε καμιά περίπτωση δεν θα υποστεί βλάβη.

ΠΡΟΣΟΧΗ:

1. Σας συνιστούμε να διατηρήσετε μία αργή ταχύτητα κατά την έναρξη της άσκησης και να κρατάτε τις χειρολαβές μέχρι να νοιώσετε άνετα και οικεία με τον διάδρομο.
2. Ενώστε το μαγνήτη στο τέλος του κλειδιού ασφαλείας στην κονσόλα και επισυνάψτε το κλιπ του στα ρούχα σας στο ύψος της μέσης.
3. Για να ολοκληρώσετε την άσκησή σας με ασφάλεια, πιέστε το πλήκτρο STOP ή αφαιρέστε το κλειδί ασφαλείας. Ο διάδρομος θα σταματήσει αμέσως.

ΣΥΝΤΗΡΗΣΗ & ΠΡΟΣΤΑΣΙΑ

Γενικά ο καθαρισμός θα βοηθήσει στο να επιμηκυνθεί ο χρόνος ζωής του διαδρόμου. Διατηρείτε το μηχάνημα καθαρό από τη σκόνη, σε συχνή βάση. Καθαρίστε και τις δύο πλευρές του ιμάντα κίνησης για να αποφύγετε την εισχώρηση σκόνης κάτω από τον ιμάντα. Κρατείστε τα αθλητικά σας παπούτσια καθαρά έτσι ώστε να μεταφερθούν τυχόν ξένα υλικά στον ιμάντα κίνησης. Καθαρίστε την επιφάνεια του ιμάντα με ένα καθαρό και νωπό πανί.

- Για καλύτερη συντήρηση και επιμήκυνση της ζωής του διαδρόμου, προτείνεται να απενεργοποιείται το διάδρομο για δέκα λεπτά κάθε δύο ώρες και να τον απενεργοποιείται πλήρως, όταν δεν χρησιμοποιείται.

- Ένας χαλαρός Ιμάντας Κίνησης έχει ως αποτέλεσμα ο χρήστης να χάνει το βήμα του όσο προπονείται, όταν ο Ιμάντας Κίνησης είναι πολύ σφικτός αυτό θα έχει ως αποτέλεσμα να μειωθεί η απόδοση του κινητήρα και επίσης θα δημιουργηθούν επιπλοκές ανάμεσα στους κυλίνδρους και στον ιμάντα κίνησης. Το ιδανικό σφίξιμο του ιμάντα έχει τραβηχτεί έξω 50-75mm από το δάπεδο.

ΚΕΝΤΡΑΡΙΣΜΑ ΤΟΥ ΙΜΑΝΤΑ ΚΙΝΗΣΗΣ:

Τοποθετήστε τον διάδρομο σε μια επίπεδη επιφάνεια και ρυθμίστε το σε 6-8kph για να ελέγξετε τον Ιμάντα Κίνησης.

1. Αν το ταπέτο παρασύρεται **ΔΕΞΙΑ**, γυρίστε την βίδα ρύθμισης στη δεξιά πλευρά κατά ¼ της στροφής, δεξιόστροφα, έπειτα γυρίστε την αριστερή βίδα ρύθμισης κατά ¼ της στροφής αριστερόστροφα. Εάν ο ιμάντας δεν κινείται, επαναλάβετε αυτό το βήμα μέχρι να κεντραριστεί Όπως φαίνεται στην εικόνα Α

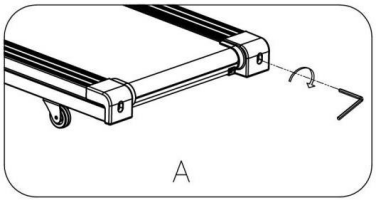

2. Αν το ταπέτο παρασύρεται προς τα αριστερά, περιστρέψτε την αριστερή βίδα ρύθμισης κατά ¼ της στροφής δεξιόστροφα, έπειτα γυρίστε την δεξιά βίδα ρύθμισης κατά ¼ της στροφής δεξιόστροφα. Εάν ο ιμάντας δεν κινείται, επαναλάβετε αυτό το βήμα μέχρι να κεντραριστεί. Όπως φαίνεται στην εικόνα Β.

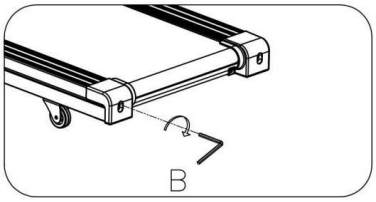

3.Με τον καιρό ο **Ιμάντας Κίνησης** θα **χαλαρώσε**ι. Για να σφίξετε τον ιμάντα στην Αριστερή και στη Δεξιά πλευρά με τις βίδες ρύθμισης σε μια πλήρη στροφή(δεξιόστροφα), ελέγξτε την ένταση του ιμάντα. Συνεχίστε αυτή τη διαδικασία μέχρι να ρυθμιστεί σωστά. Βεβαιωθείτε ότι έχετε ρυθμίσει και τις δύο πλευρές σωστά και ο ιμάντας είναι ευθυγραμμισμένος. Όπως στην εικόνα 2.

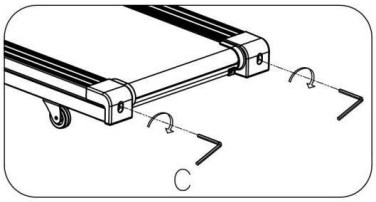

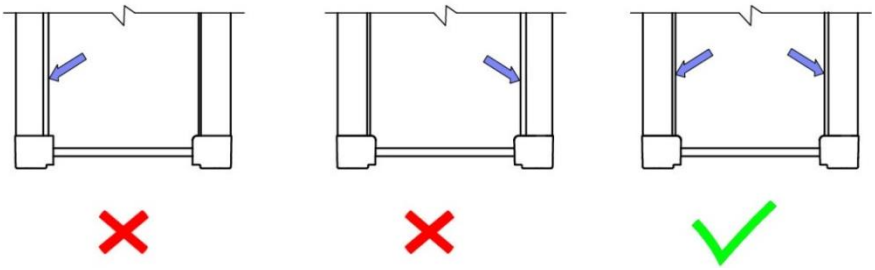

ΛΙΠΑΝΣΗ ΔΙΑΔΡΟΜΟΥ

Σημαντικό:
Θα πρέπει να λιπάνετε τον διάδρομο πριν την πρώτη χρήση.

ΛΙΠΑΝΣΗ ΙΜΑΝΤΑ & ΔΙΑΔΡΟΜΟΥ:

Η τριβή ταπέτου / δαπέδου μπορεί να διαδραματίσει σημαντικό ρόλο στην λειτουργία και τη ζωή του διαδρόμου σας και γι' αυτό σας συνιστούμε να λιπαίνετε συνεχώς σε αυτό το σημείο τριβής για να παρατείνετε την διάρκεια ζωής του διαδρόμου σας.

ΠΡΟΣΟΧΗ: ΠΑΝΤΑ ΝΑ ΑΦΑΙΡΕΙΤΕ ΤΟ ΔΙΑΔΡΟΜΟ ΑΠΟ ΤΗΝ ΠΡΙΖΑ ΠΡΙΝ ΚΑΘΑΡΙΣΕΤΕ Ή ΣΥΝΤΗΡΗΣΕΤΕ ΤΟ ΔΙΑΔΡΟΜΟ.

.

ΠΩΣ ΝΑ ΛΙΠΑΝΕΤΕ ΤΟ ΔΙΑΔΡΟΜΟ:

1. Σηκώστε τον ιμάντα από την μία πλευρά και εφαρμόστε λιπαντικό στον ιμάντα κίνησης. Χρησιμοποιήστε ένα πανί για να σκουπίσετε το τυχόν επιπλέον λιπαντικό. Επαναλάβετε την διαδικασία και για την άλλη πλευρά.
2.Τα κινούμενα μέρη πρέπει να γυρνούν με ευκολία και χωρίς θόρυβο. Οποιαδήποτε ανωμαλία στα κινούμενα μέρη θα επηρεάσει την ασφάλεια του εξοπλισμού. Ελέγξτε και σφίξτε τις βίδες τακτικά.
3. Για την καλύτερη διατήρηση του διαδρόμου και την επιμήκυνση της ζωής του, προτείνεται η συνεχής φροντίδα του.

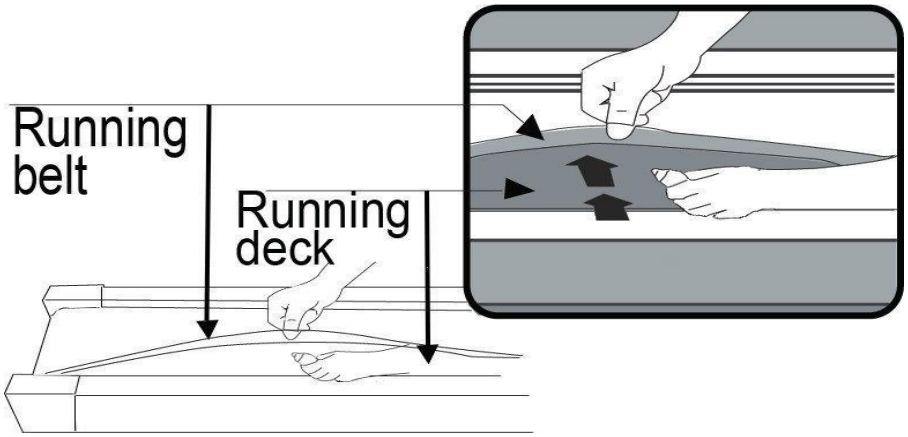

Συστήνουμε λίπανση του δαπέδου σύμφωνα με το ακόλουθο χρονοδιάγραμμα:

- Ελαφρά χρήση (λιγότερο από 3 ώρες ανά εβδομάδα) *κάθε έξι μήνες*
- Κανονική χρήση (3-5 ώρες ανά εβδομάδα) *κάθε τρεις μήνες*
- Έντονη χρήση (περισσότερο από 5 ώρες ανά εβδομάδα) *κάθε δύο μήνες*

ΣΧΕΔΙΑΓΡΑΜΜΑ

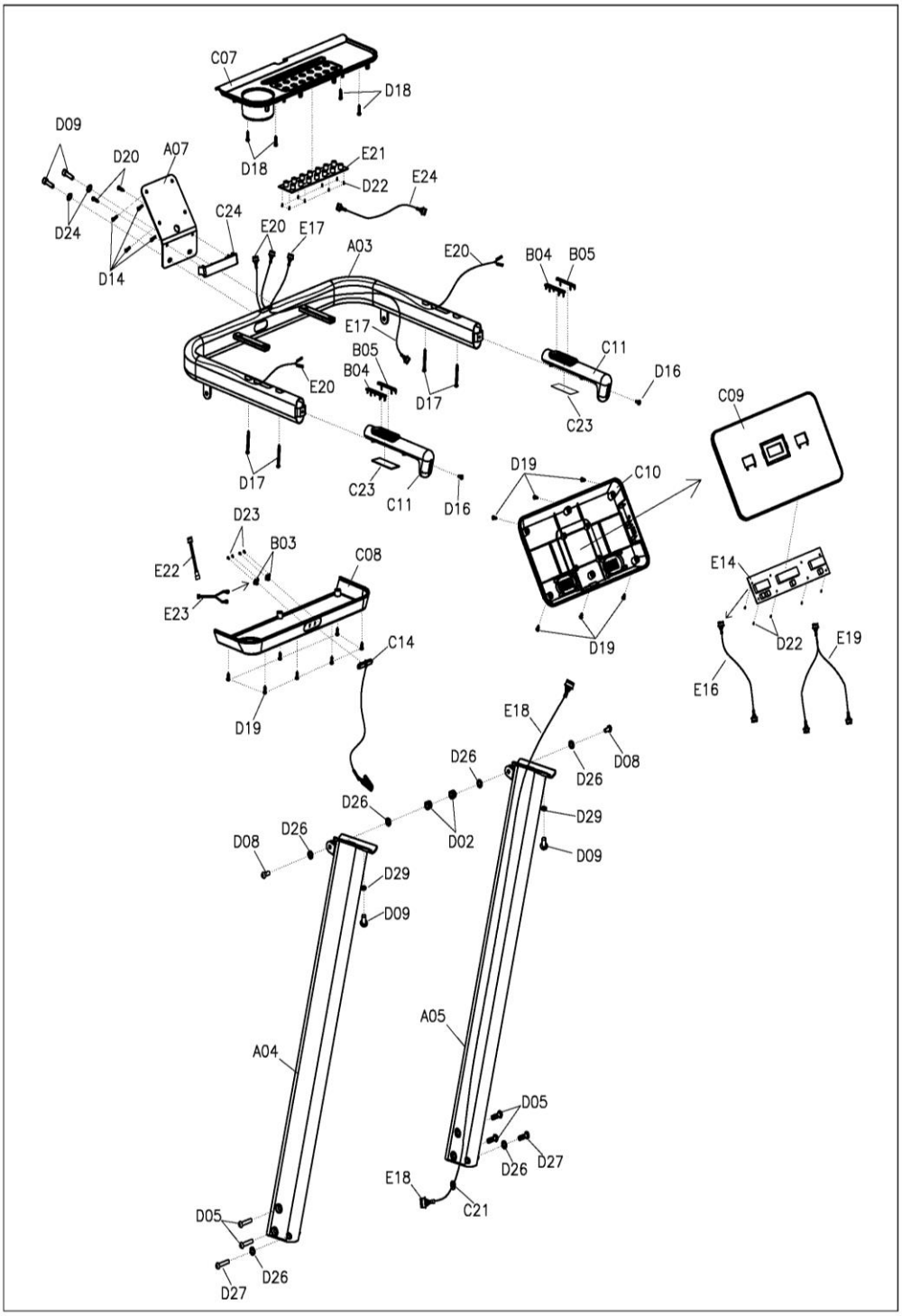

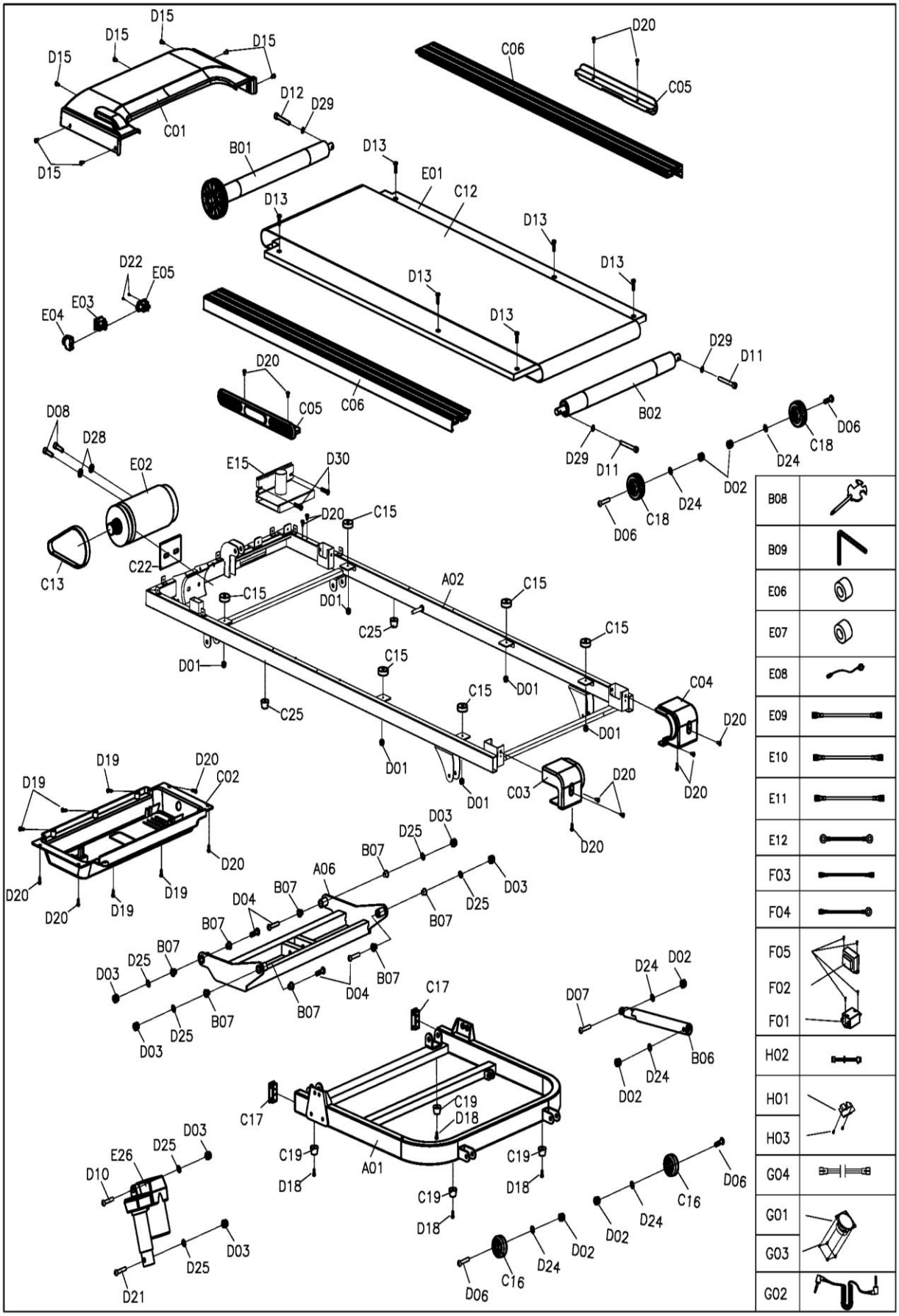
D15
D15
D15
D15
D15
C01
D12
D29
B01
C06
D20
C05
D13
E01
C12
D13
D13
D13
D13
D13
D22
E05
E03
E04
D20
C05
C06
D29
D11
B02
D29
D11
D06
C18
D24
D02
D24
C18
D06
D08
D28
E02
E15
D30
D20
C15
C13
C22
C15
A02
C15
D01
C25
C15
D01
C15
C15
C04
D20
C25
D01
D01
D01
D01
C03
D20
D20
D20
D19
D20
C02
D19
D20
D20
D19
D19
D03
D25
B07
A06
B07
D04
D03
D25
B07
B07
B07
D25
B07
D03
B07
D04
D03
D25
B07
B07
D03
D24
D02
D07
B06
D24
D02
C17
C17
C19
D18
C19
D18
A01
C19
D18
C19
D18
D03
E26
D25
D10
D03
D25
D21
D06
C16
D24
D02
D02
D24
C16
D06
B08
B09
E06
E07
E08
E09
E10
E11
E12
F03
F04
F05
F02
F01
H02
H01
H03
G04
G01
G03
G02

ΛΙΣΤΑ ΜΕΡΩΝ

No.	Part description	Remark	Qty	No.	Part description	Remark	Qty
A01	Base frame		1	D04	Bolt	M10*55 L20	4
A02	Main frame		1	D05	Bolt	M8*55	4
A03	Console bracket		1	D06	Bolt	M8*40 L20	4
A04	Left upright tube		1	D07	Bolt	M8*30 L15	1
A05	Right upright tube		1	D08	Bolt	M8*25	2
A06	Incline bracket		1	D09	Bolt	M8*15	6
A07	Console fixed bracket		1	D10	Bolt	M10*45 L15	1
B01	Front roller		1	D11	Bolt	M6*65	2
B02	Back roller		1	D12	Bolt	M6*55	1
B03	Safety key shrapnel		2	D13	Bolt	M6*35	6
B04	Left pulse steel plate		2	D14	Bolt	M5*16	4
B05	Right pulse steel plate		2	D15	Bolt	M5*12	7
B06	Cylinder		1	D16	Bolt	M5*10	2
B07	Incline bracket bushing		8	D17	Screw	ST4.2*45	4
B08	Wrench w/screw driver	S=13、14、15	1	D18	Screw	ST4.2*20	8
B09	5# Allen wrench	5mm	1	D19	Screw	ST4.2*12	18
C01	Motor top cover		1	D20	Screw	ST4.2*12	20
C02	Motor bottom cover		1	D21	Bolt	M10*95 L25	1
C03	Left back end cover		1	D22	Screw	ST2.9*8	20
C04	Right back end cover		1	D23	Screw	ST2.9*6	4
C05	Decorative cushion		2	D24	Lock washer	8	8
C06	Side rail		2	D25	Lock washer	10	6
C07	Console top cover		1	D26	Flat washer	8	6
C08	Console bottom cover		1	D27	Bolt	M8*55 L20	2
C09	Panel top cover		1	D28	Spring washer	8	2
C10	Pane bottom cover		1	D29	Arc-gasket	8	2
C11	Handle cover		2	D30	Lock washer	6	3
C12	Running belt		1	D31	Bolt	M8*15	2
C13	Motor belt		1	D32	Bolt	M5*15	2
C14	Safety key		1	E01	Runng board		1
C15	Blue cushion		6	E02	DC motor		1
C16	Transport wheel		2	E03	On-off switch		1
C17	Square plug		2	E04	Overload protecter		1
C18	Adjustable wheel		2	E05	Power socket		1
C19	Foot pad		4	E07	Magnetic core		1
C20	Cylindrical cushion		2	E08	Power wire		1
C21	Ring-shape wire plug		2	E09	AC signle wire	Brown 200	1
C22	EVA cushion		1	E10	AC signle wire	Brown 350	2
C23	EVA cushion		2	E11	AC signle wire	Blue 350	2
C24	Console wire cover		1	E12	Ground wire		1
D01	Nut	M6	6	E14	Console		1
D02	Nut	M8	8	E15	Control board		1
D03	Nut	M10	6	E16	Top signal wire		1

No.	Part description	Remark	Qty	No.	Part description	Remark	Qty
E17	Middle signal wire		1	F01	Filter		1
E18	Bottom signal wire		1	F02	Inductance		1
E19	Hand pulse top signal wire		1	F03	AC single wire		1
E20	Hand pulse bottom signal wire		2	F04	Grounding wire		1
E21	Keyboard		1	F05	Screw	ST4.2*12	4
E22	Safety key sensor top signal wire		2	H01	USB board		1
E23	Safety key sensor bottom signal wire		2	H02	USB power wire		1
E24	Keyboard connectting wire		1	H03	Screw	ST2.9*8	2
E25	Incline motor		1	G01	Power amplifier board		1
				G02	Audio input and output board		1
				G03	Power amplifier power wire		1
				G04	Audio socket wire		1
				G05	Speaker 1		1
				G06	Speaker 2		1
				G07	Mp3 wire		1
				G08	Screw	ST2.9*8	14

ΠΡΟΒΛΗΜΑ	ΠΙΘΑΝΗ ΑΙΤΙΑ	ΠΡΟΤΕΙΝΟΜΕΝΗ ΕΠΙΛΥΣΗ
Ο διάδρομος δε ξεκινά.	Δεν είναι πρίζα.	Συνδέστε το Καλώδιο στην πρίζα.
	Δεν έχει τοποθετηθεί το Κλειδί Ασφαλείας.	Εισάγετε το Κλειδί Ασφαλείας.
Ο Ιμάντας δεν κεντράρει.	Ο Ιμάντας δεν έχει την σωστή θέση στην αριστερή και δεξιά μεριά του δαπέδου του διαδρόμου.	Σφίξτε τις βίδες ρύθμισης στην αριστερή και δεξιά πλευρά, στην πίσω μεριά του διαδρόμου.
Δεν λειτουργεί η κονσόλα.	Τα καλώδια της κονσόλας και της βάσης του τροφοδοτικού δεν είναι συνδεδεμένα σωστά.	Ελέγξτε τις συνδέσεις από την κονσόλα στον τροφοδοτικό.
	Ο Μετασχηματιστής είναι κατεστραμμένος.	Εάν ο Μετασχηματιστής είναι κατεστραμμένος , επικοινωνήστε με το Κέντρο Εξυπηρέτησης Πελατών.
Ε01 ή Ε13: Αποτυχία λήψης σήματος.	Τα καλώδια της κονσόλας και της βάσης του τροφοδοτικού δεν είναι συνδεδεμένα σωστά.	Ελέγξτε τις συνδέσεις από την κονσόλα στον τροφοδοτικό . Εάν τα καλώδια έχουν τρυπήσει ή έχουν υποστεί βλάβη, θα πρέπει να αντικατασταθούν. Εάν το πρόβλημα δεν διορθωθεί, ίσως χρειαστεί να αντικαταστήσετε το τροφοδοτικό.
Ε02: Προστασία υπερφόρτωσης ή πρόβλημα του κινητήρα.	Η τάση του ρεύματος είναι χαμηλότερη από 50% της επιτρεπόμενης τάσης.	Ελέγξτε ότι η παροχή ενέργειας είναι στην σωστή τάση ρεύματος. Ελέγξτε το τροφοδοτικό, αντικαταστήστε το εάν έχει βλάβη. Ελέγξτε το μοτέρ, εάν έχει βλάβη αντικαταστήστε.

Ε05: Προστασία υπερφόρτωσης.(Σύστημα Προστασίας)	Η τάση του ηλεκτρικού ρεύματος είναι πολύ χαμηλή ή πολύ υψηλή. Το τροφοδοτικό είναι χαλασμένο.	Παρακαλούμε κάντε επανεκκίνηση του διαδρόμου. Ελέγξτε το ρεύμα για να βεβαιωθείτε ότι είναι σωστή η τάση.
	Ένα κινούμενο μέρος του διαδρόμου έχει κολλήσει και ως αποτέλεσμα ο κινητήρας δεν λειτουργεί καλά.	Ελέγξτε τα κινούμενα μέρη του διαδρόμου για να βεβαιωθείτε ότι λειτουργούν σωστά Ελέγξτε τον κινητήρα, εάν ακούσετε κάποιο περίεργο ήχο και υπάρχει άσχημη οσμή καμένου. Αντικαταστήστε τον κινητήρα εάν είναι απαραίτητο. Ελέγξτε την κονσόλα, εάν έχει βλάβη αντικαταστήστε την Λιπάνετε τον Διάδρομο.
Ε06: Ανωμαλία Κινητήρα.	Το καλώδιο του κινητήρα δεν είναι συνδεδεμένο ή ο κινητήρα έχει υποστεί βλάβη.	Ελέγξτε τα καλώδια του κινητήρα για να βεβαιωθείτε εάν ο κινητήρας είναι συνδεδεμένος. Εάν το καλώδιο έχει τρυπήσει ή έχει φθαρεί, θα χρειαστεί αν το αντικαταστήσετε. Εάν το πρόβλημα δεν διορθωθεί θα πρέπει να αντικαταστήσετε τον κινητήρα.
Ε08: Ανωμαλία τροφοδοτικού.	Το τροφοδοτικό δεν είναι συνδεδεμένο.	Ελέγξτε τα καλώδια για να βεβαιωθείτε ότι το τροφοδοτικό είναι συνδεδεμένο. Εάν το καλώδιο έχει τρυπήσει ή έχει βλάβη, θα πρέπει να αντικατασταθεί. Εάν το πρόβλημα δεν επιδιορθωθεί, ίσως χρειαστεί να αντικαταστήσετε το τροφοδοτικό.
Ε10: Ανωμαλία κινητήρα.	Ο κινητήρας έχει χαλάσει ή κάποιο κινούμενο μέρος του διαδρόμου έχει κολλήσει και ο κινητήρας δεν μπορεί να κινηθεί σωστά.	Η ροπή είναι πολύ μεγάλη, παρακαλείστε να προσαρμόσετε την ροπή ώστε να είναι μικρότερη. Επιθεωρείστε τα κινούμενα μέρη του διαδρόμου για να βεβαιωθείτε ότι λειτουργούν σωστά. Αντικαταστήστε τον κινητήρα εάν χρειάζεται. Λιπάνετε τον διάδρομο.

ΕΓΓΥΗΣΗ

ΕΓΓΥΗΣΗ ΚΑΙ ΧΡΟΝΙΚΗ ΔΙΑΡΚΕΙΑ ΑΥΤΗΣ
Η ΜΕΚΜΑ Α.Ε. εγγυάται όλα τα μέρη του διαδρόμου, για μια χρονική περίοδο που αναφέρεται κατωτέρω, από την ημερομηνία αγοράς, όπως καθορίζεται από το παραστατικό πώλησης. Η ΜΕΚΜΑ Α.Ε. αναλαμβάνει να επισκευάσει το μηχάνημα δωρεάν σε περίπτωση βλάβης που οφείλεται αποκλειστικά σε σφάλμα κατασκευής. Ο έλεγχος και η ρύθμιση του μηχανήματος βαρύνει τον πελάτη. Η ευθύνη της ΜΕΚΜΑ Α.Ε. περιλαμβάνει νέα ή ανακατασκευασμένα μέρη, στην επιλογή της, και τεχνική υποστήριξη στην αντιπροσωπεία και στους εμπόρους της για τη συντήρηση του μηχανήματος. Εν τη απουσία ενός εμπόρου, της αντιπροσωπείας ή της παροχής υπηρεσιών επισκευής, αυτές οι εγγυήσεις θα αντιμετωπιστούν άμεσα από την ΜΕΚΜΑ Α.Ε.. Η περίοδος εξουσιοδότησης ισχύει ως ακολούθως:

Η χρονική διάρκεια της ΕΓΓΥΗΣΗΣ είναι:
Πλαίσιο: 5 έτη
Μοτέρ: 3 έτη
Ηλεκτρονικά μέρη: 2 έτη
Λοιπά μέρη: 2 έτη

ΟΡΟΙ ΕΓΓΥΗΣΗΣ
Η παρούσα εγγύηση ισχύει μόνο εφ' όσον:
1. Επιδειχθεί από τον αγοραστή η νόμιμη απόδειξη αγοράς του μηχανήματος (Τιμολόγιο, Δελτίο Αποστολής ή Δελτίο Λιανικής Πώλησης) που αναφέρει την ημερομηνία αγοράς, τον τύπο του μηχανήματος και τον αριθμό κατασκευής (serial number) αν υπάρχει. Η εγγύηση ισχύει μόνο για τον πρώτο αγοραστή και οπωσδήποτε αποκλείεται η μεταβίβαση της εγγύησης σε τρίτο.
2. Κατάλληλη χρήση του διαδρόμου σύμφωνα με τις οδηγίες που παρέχονται σε αυτό το εγχειρίδιο
3. Κατάλληλη εγκατάσταση από μια εξουσιοδοτημένη επιχείρηση υπηρεσιών σύμφωνα με τις οδηγίες που παρέχονται στον διάδρομο και όλους τους τοπικούς ηλεκτρικούς κώδικες.
4. Κατάλληλη σύνδεση σε μια γειωμένη παροχή ηλεκτρικού ρεύματος ικανοποιητικής τάσης, αντικατάσταση των κατεστραμμένων ασφαλειών, επισκευή των χαλαρών συνδέσεων ή των ατελειών που συνδέονται με καλώδιο σε σπίτι.
5. Η εταιρεία διατηρεί το δικαίωμα να καθορίζει αυτή και κατά την κρίση της, την αντικατάσταση ή την επισκευή των ανταλλακτικών, καθώς επίσης, τον τόπο, τον χρόνο και τον τρόπο επισκευής. Ρητώς αναφέρεται ότι αποκλείεται κάθε είδους απαίτηση για αποζημίωση, λόγω προσωρινής έλλειψης ανταλλακτικών και καθυστέρησης αποκατάστασης της βλάβης.
6. Οι ζημίες του διαδρόμου τελειώνουν κατά τη διάρκεια της μεταφοράς και της εγκατάστασης.

ΕΚΠΛΗΡΩΣΗ ΤΗΣ ΕΓΓΥΗΣΗΣ
Η επισκευή του μηχανήματος μπορεί να πραγματοποιηθεί:
1. Στο τμήμα service της εταιρείας μας. Η μεταφορά του μηχανήματος από και προς το τμήμα επισκευών, γίνεται με ευθύνη και έξοδα του πελάτη, ο οποίος είναι υπεύθυνος για την σωστή συσκευασία κατά την μεταφορά στην αντιπροσωπεία. Η εταιρεία δεν ευθύνεται για τυχόν ζημιές κατά την μεταφορά από τρίτο.
2. Με μετάβαση του τεχνικού της εταιρείας στο χώρο του πελάτη. Ο χρόνος μετάβασης και τα έξοδα κίνησής του τεχνικού βαρύνουν τον πελάτη και καθορίζονται από τον ισχύοντα τιμοκατάλογο επισκευών της εταιρείας μας.

ΕΞΑΙΡΕΣΕΙΣ ΤΗΣ ΕΓΓΥΗΣΗΣ
Η παρούσα εγγύηση δεν καλύπτει:
1. Πλαστικά ή ελαστικά μέρη (π.χ. ταπέτο, προστατευτικά καλύμματα).
2. Επακόλουθες, παράλληλες ή τυχαίες ζημιές όπως ζημιές ιδιοκτησίας.
3. Αποζημίωση υπηρεσιών στον καταναλωτή για όσο χρόνο δεν λειτουργεί το μηχάνημα.

ΔΕΝ ισχύει οπωσδήποτε η παρούσα εγγύηση, στις παρακάτω περιπτώσεις:

1. Όταν η βλάβη είναι αποτέλεσμα μετατροπών, κακής χρήσης, κακής συντήρησης.
2. Όταν το μηχάνημα ανοιχτεί ή επισκευαστεί από τρίτους.
3. Όταν η βλάβη προέρχεται από αμέλεια του χρήστη.
4. Όταν έχει χρησιμοποιηθεί ρεύμα διαφορετικής τάσης και όταν δεν έχει γίνει κατάλληλη σύνδεση σε μία γειωμένη παροχή ηλεκτρικού ρεύματος ικανοποιητικής τάσης, αντικατάσταση των κατεστραμμένων ασφαλειών, επισκευή των χαλαρών συνδέσεων ή των ατελειών που συνδέονται με καλώδιο σε σπίτι.
5. Όταν γενικώς δεν έχουν ακολουθηθεί οι οδηγίες χρήσης που αναγράφονται στο εγχειρίδιο.

ΕΠΙΣΚΕΥΗ

Κρατήστε την απόδειξη αγοράς σας (ή αντίγραφό της). Αν η υπηρεσία επισκευής εκτελείται, είναι στο συμφέρον σας να λάβετε και να κρατάτε όλες τις αποδείξεις. Αυτή η γραπτή εγγύηση σας δίνει τα συγκεκριμένα νόμιμα δικαιώματα. Μπορείτε επίσης να έχετε άλλα δικαιώματα που ποικίλλουν από κράτος σε κράτος. Η υπηρεσία επισκευής κάτω από αυτήν την εγγύηση πρέπει να ληφθεί με την ακολουθία αυτών των βημάτων, σε εντολή:

1. Επικοινωνήστε με τον εξουσιοδοτημένο έμπορο. Ή
2. Ελάτε σε επαφή με το τμήμα service (210) 2758228.

ΜΗ ΣΤΕΙΛΕΤΕ ΟΠΟΙΟΔΗΠΟΤΕ ΔΙΑΔΡΟΜΟ ΣΤΗΝ ΑΝΤΙΠΡΟΣΩΠΕΙΑ ΧΩΡΙΣ ΠΡΟΗΓΟΥΜΕΝΗ ΕΓΚΡΙΣΗ.
Όλοι οι διάδρομοι που φθάνουν χωρίς έγκριση θα απορρίπτονται.

Για περισσότερες πληροφορίες, ή για να έρθει σε επαφή μαζί σας με το τμήμα service, επικοινωνήστε στο:

ΜΕΚΜΑ Α.Ε.
Γρ. Λαμπράκη 21 Λυκόβρυση Τ.Κ. 14123
Τηλ. (210) 2758228 – Fax (210)2774798
E-mail: service@mekma.gr

Τα χαρακτηριστικά γνωρίσματα ή οι προδιαγραφές προϊόντων όπως περιγράφονται ή επεξηγούνται υπόκεινται σε αλλαγή από τον κατασκευαστή χωρίς ειδοποίηση.

Προϊόν:… Διάδρομος Pegasus “Focus” MT1646 ……

Ημερομηνία αγοράς:……